Blockanoden

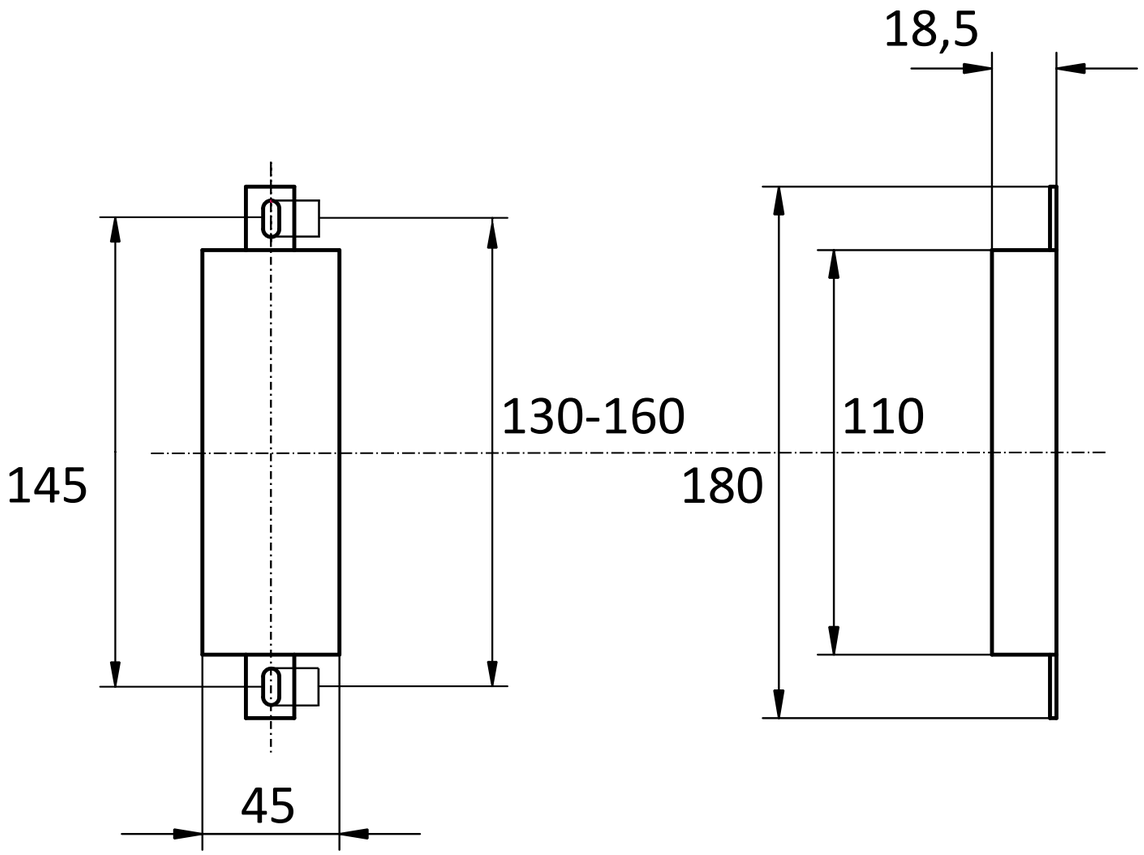

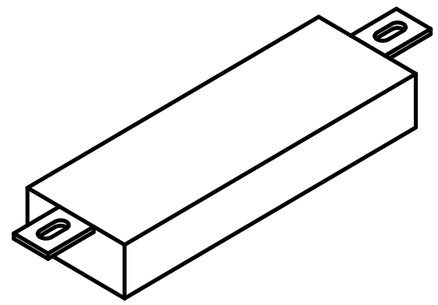

Gekippte-Ansicht

Anoden Kategorie : Blockanoden		Artikelnummer: 9303	
Werkstoff: Zink		Gewicht: 0,680kg	
ISO	Nur zur Information,unterliegt nicht dem Änderungsdienst	Maßstab: /	Zst: Änderung: Datum: