Blockanoden

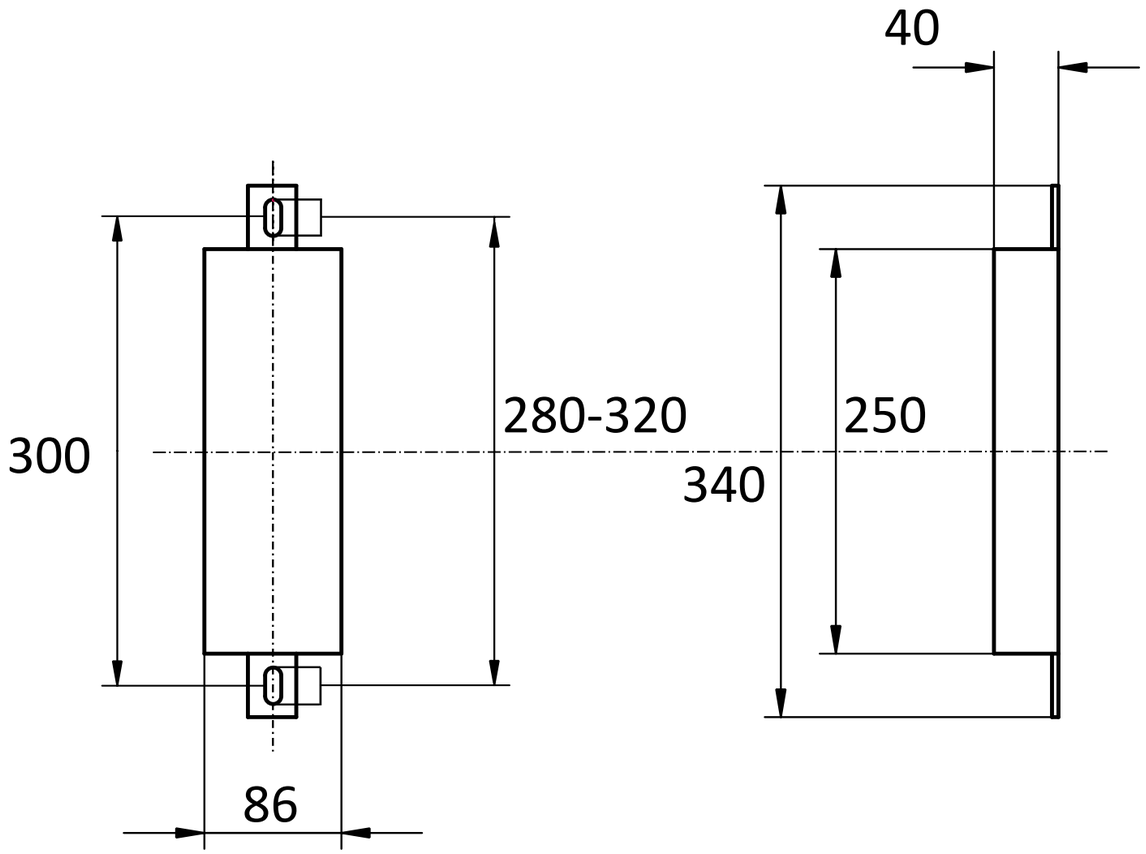

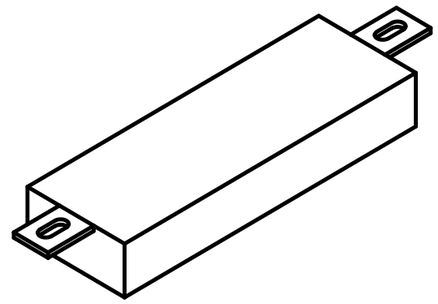

Gekippte-Ansicht

OPFERANODE24.DE	Anoden Kategorie : Blockanoden	Artikelnummer: 9308AL			
	Werkstoff: AlZn5In	Gewicht: 1,87kg			
ISO	Nur zur Information,unterliegt nicht dem Änderungsdienst	Maßstab: /	Zst:	Änderung:	Datum: